Կտրվածք 1-1

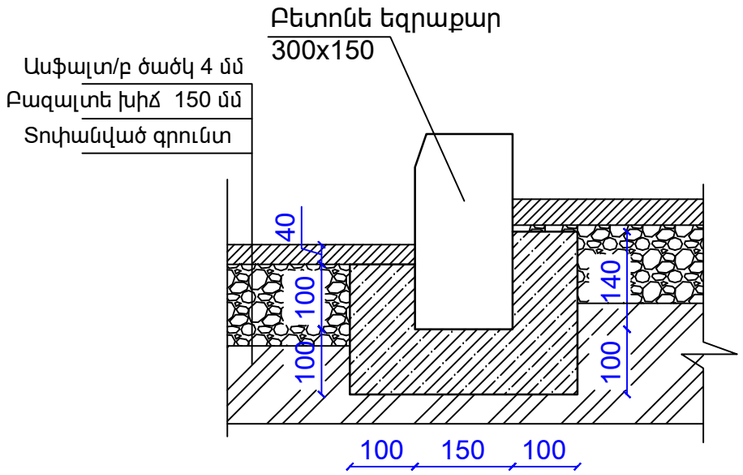

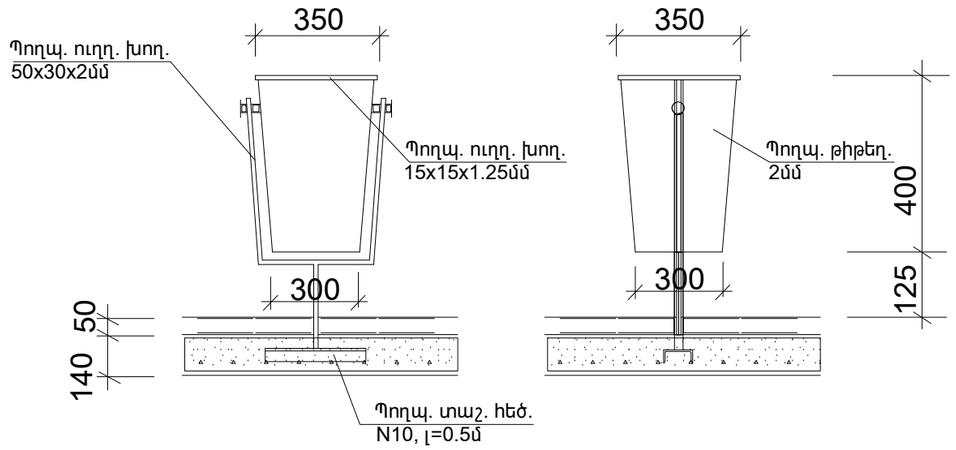

Կտրվածք 2-2

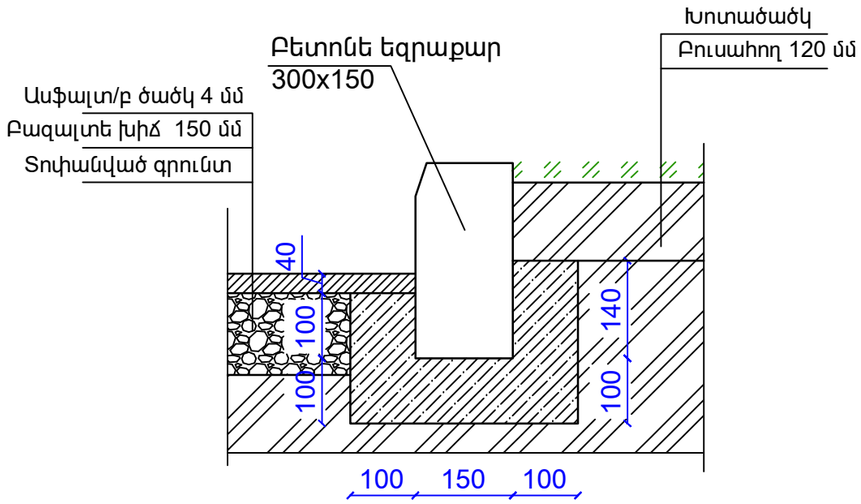

ՀՀ	ԷԼԵՄԵՆՏԻ ԱՆՎԱՆՈՒՄԸ	ԵՐԿԱՐՈՒԹ. /մմ/	ՔԱՆԱԿԸ /հատ/	ԸՆԴ. ԵՐԿԱՐՈՒԹ. /մ/	ՔԱՇԸ /կգ/
	ԱՂԲԱՄԱՆ (0.35x0.30x0.40 մ)		12		
1.	Պողպ. ուղղ. խող. 50x30x2մմ	1200	1.0	1.2	2.8
2.	Պողպ. թիթեղ. 2մմ		0.61 մ^2		9.58
3.	Պողպ. տաշ. հեծ. N10, լ=0.5մ	500	1	0.50	5.00
4.	Պողպ. ուղղ. խող. 15x15x1.25մմ	1400	4.0	1.4	0.73
5.	Պողպ. մասերի ներկում 2 անգամ		2.95մ^2		
6.	Հիմքերի բետոնացում Բ15 բետոնով		0.18 մ^3		
7.	Խճի տոփանում հիմքերի տակ 70 մմ		0.04 մ^3		
8.	Հիմքերի համար խրամուղու քանդում		0.20 մ^3		
9.	Ավելորդ հողի տեղափոխում 12 կմ		0.20 մ^3		

Կտրվածք 3-3

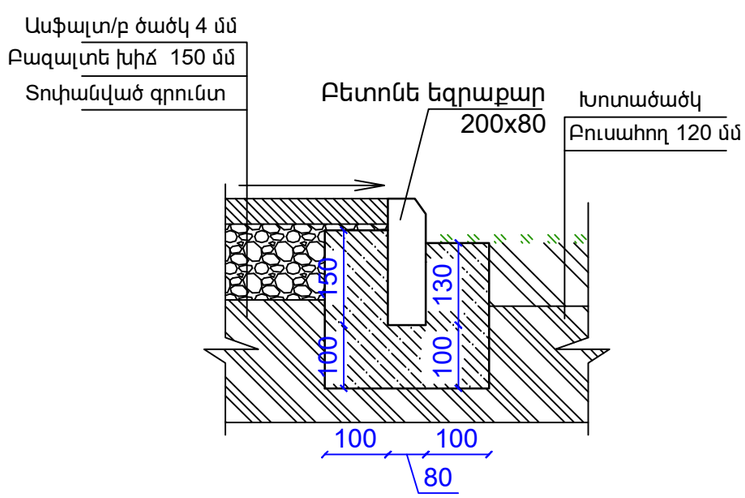

				Երևանի Շենգավիթ վարչական շրջանի Շարուրի 28/2 շենք բակային տարածքի բարեկարգում Պատվիրատու `Շենգավիթ վարչական շրջան			
ՆԳՃ	Հ.Հովսեփյան						
Նախագծ.	Ն.Սարդարյան						
				Ճարտարապետաշինարարական մաս	Փուլ	Թերթ	Թերթեր
					ՃՇ	6	
				Եզրաքարի հանգույցներ աղբաման,աշխատանքային ծավալներ	«ՍՈՒՖԵՏ» ՍՊԸ		